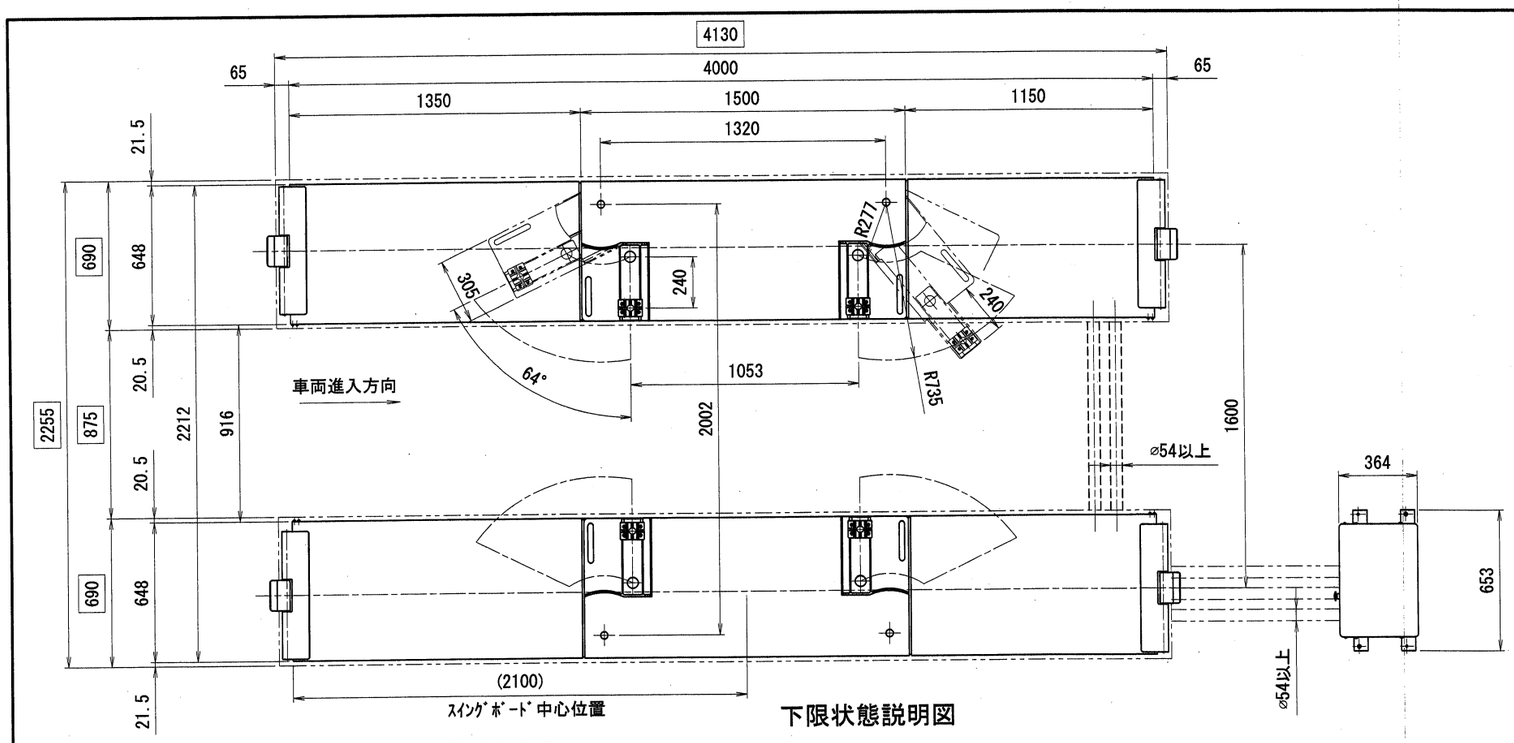

下限状態説明図

仕　様		
型　　式	MUS40S	
能　　力	下段リフト	4000kgs
	上段リフト	3000kgs
揚　　程	下段リフト	1650mm
	上段リフト	350mm
上昇時間	下段リフト	約60秒(60Hz)/約72秒(50Hz)
	上段リフト	約8秒(60Hz)/約10秒(50Hz)
下降時間	下段リフト	約35秒
	上段リフト	約10秒
電　　源	3相 200V	
モ ー タ	2.2kw 4P･5分定格	
駆動方法	電動油圧式	
操作方法	押釦スイッチ(操作電圧24V)	
総 油 量	18L(ISOVG32 油圧作動油)	
エアー圧	0.7～1.0MPa	
自　　重	2440kgs	
車両重量(含衝撃荷重)	4800kgs	
総 重 量	7240kgs	

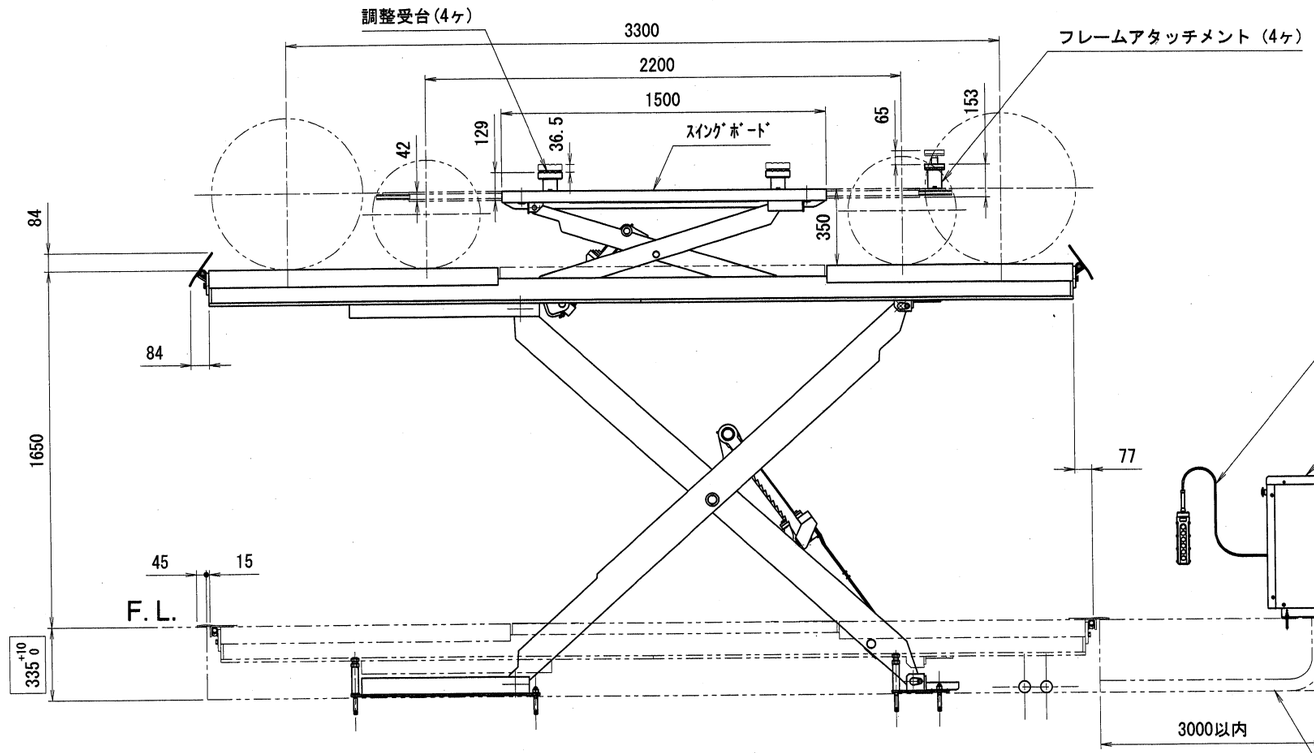

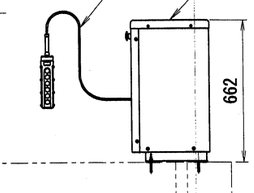

押釦スイッチコード 10m
SVCTF 7芯 0.75SQ

油圧ユニット
フィルターレギュレータ
エアー圧 0.7MPa
電源200V 3相
(現地手配 4芯 2SQ以上)

高圧ホース 4本
コントロールチューブ 4芯 2本
オーバーフローチューブ 1本

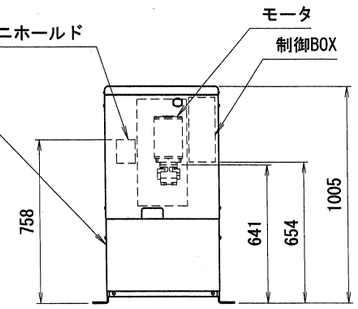

油圧ユニット
オプション装着品

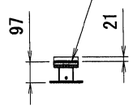

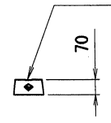

□の寸法はピット寸法です。

出図 12.4.18 技術部

訂正記号	年月日	記事	担当	承認

承認	技術部長 12.4.17 黒野	株式会社スギヤス	
品名	MUS40S仕様図		
検図	技術 12.4.16 常磐	図番 MUS40S -021000-08	
区分	1 2 3 4 5 6 7 8 9	日付	2012/04/05
検図	検図	製図 石川綾	尺度 FREE