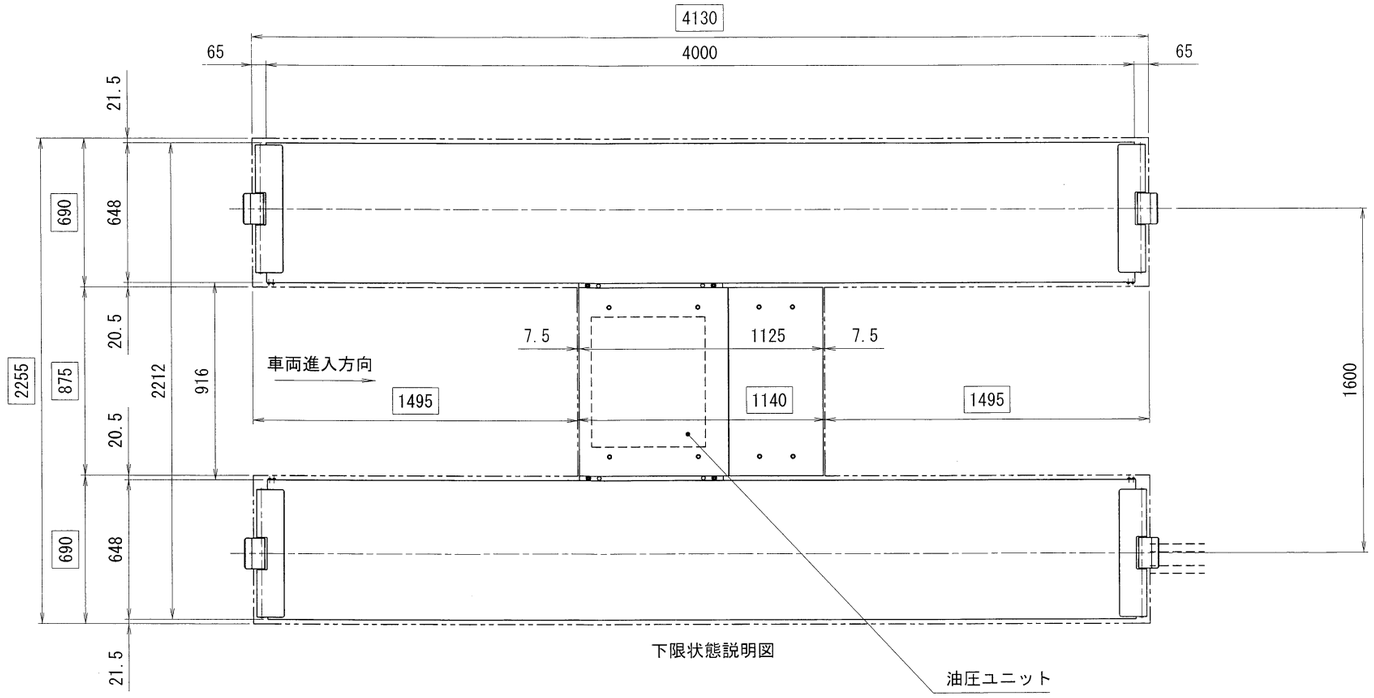

下限状態説明図

仕　様	
型式	MUS40EU
能力	4000kgs
揚程	1650mm
上昇時間	約60秒(60Hz)/約72秒(50Hz)
下降時間	約35秒
電源	3相 200V
モータ	2.2kw 4P・5分定格
駆動方法	電動油圧式
操作方法	押釦スイッチ(操作電圧24V)
総油量	18L(ISOVG32 油圧作動油)
エア圧	0.7～1.0MPa
自重	2010kgs
車両重量(含衝撃荷重)	4800kgs
総重量	6810kgs

A矢視図

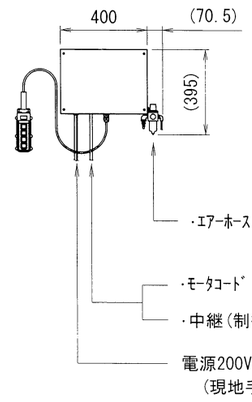

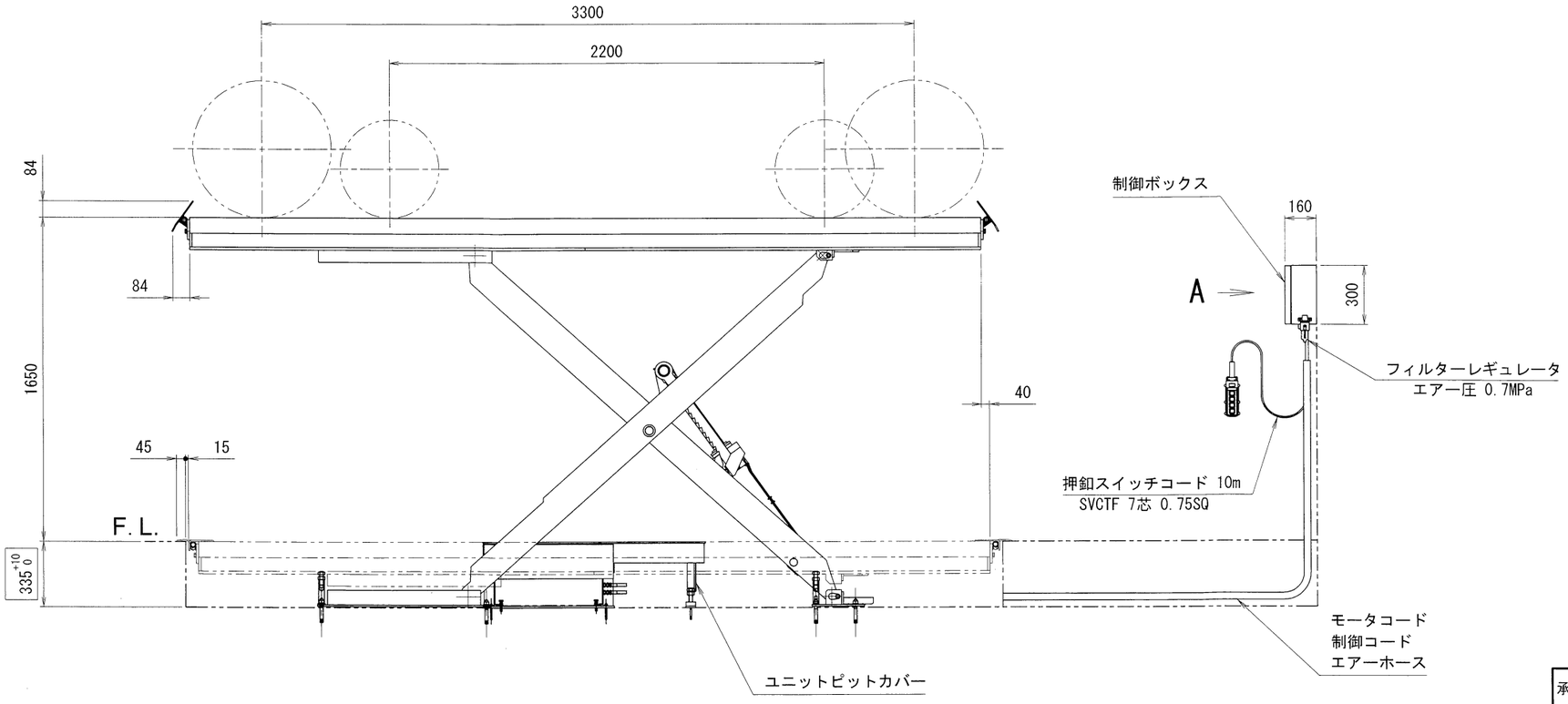

□の寸法はﾋﾟｯﾄ寸法です。

訂正記号	年月日	記事	担当	承認

承認		株式会社スギヤス	
検図	品名	MUS40EU仕様図	
	図番	MUS40EU -021000-07	
検図	区分	1 2 3 4 5 6 7 8 9	日付 2020/05/15
	開発担当者	製図 石川恵	尺度 FREE