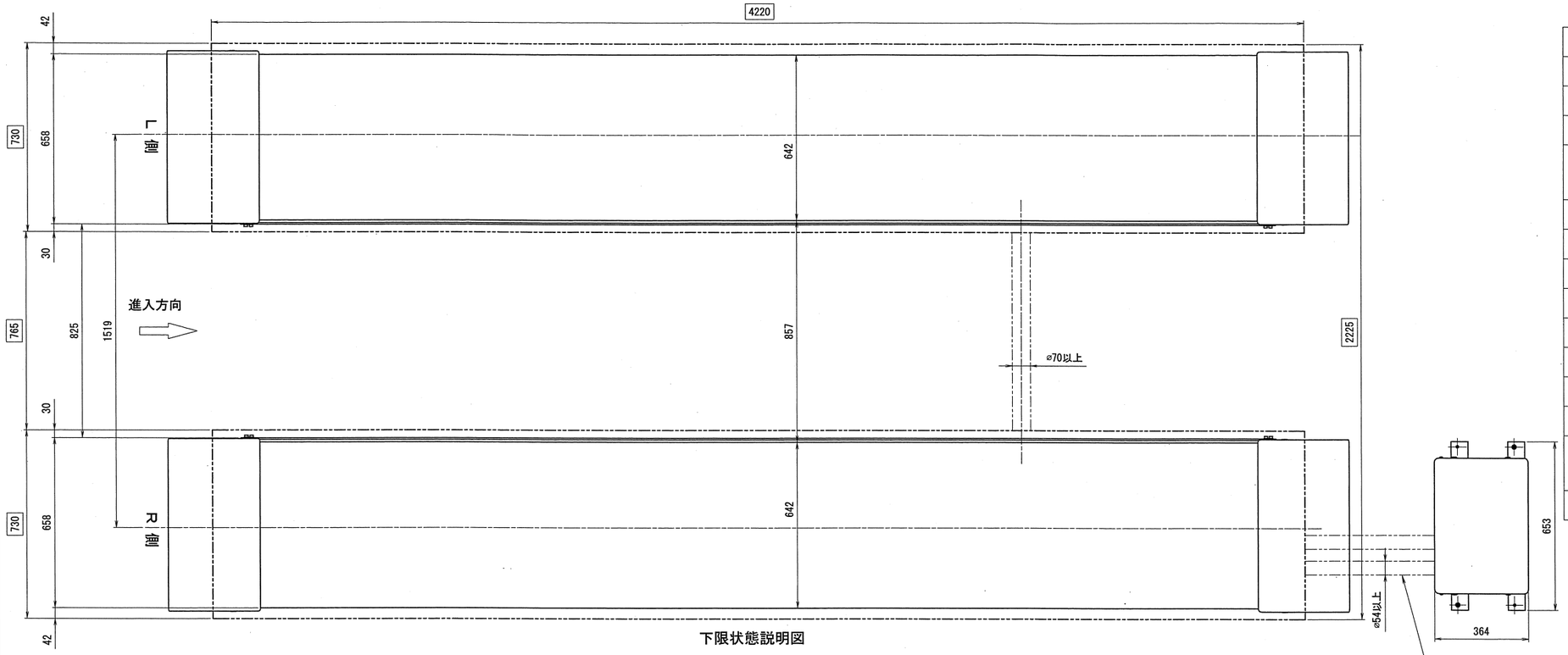

下限状態説明図

仕様	
型　式	MUL30EP
能　力	3000kg
揚　程	1570mm
上昇時間	約78s (50Hz) 約65s (60Hz)
下降時間	約31s (3000kg 負荷時)
電　源	3相 200V
モ ー タ	1.5kW 4P･10分定格
駆動方法	電動油圧式
操作方法	押釦スイッチ(操作電圧24V)
総 油 量	18ℓ (ISOVG32 油圧作動油)
エアー圧	0.5～1.0MPa
自　重	1240kg
車両重量 (含衝撃荷重)	3600kg
総 重 量	4840kg

高圧ホース　2本
エアーコントロールチューブ 2芯　1本
オーバーフローチューブ　1本

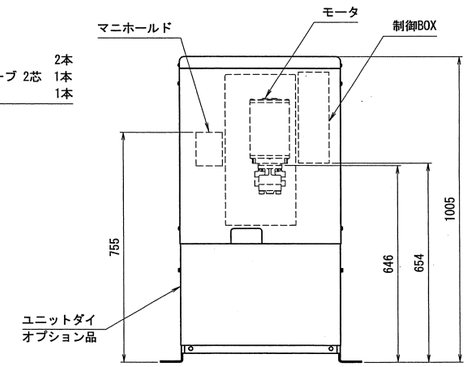

油圧ユニット
オプション装着品

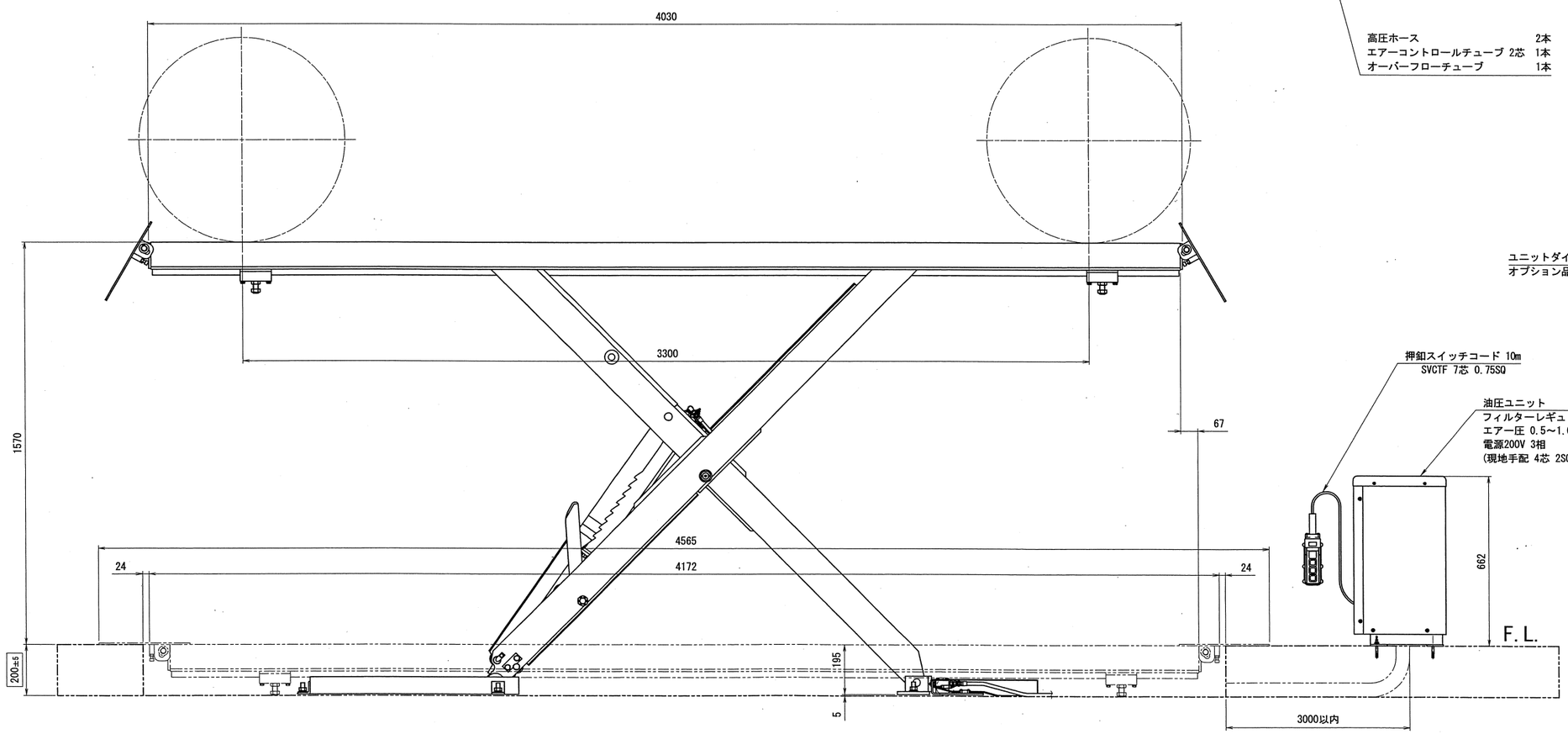

□の寸法はﾋﾟｯﾄ寸法です。

出図
21.11.29
技術部

訂正	年月日	記事	担当承認

技術部 承 21.11.25	株式会社スギヤス		
新淡洋 図	品名	MUL30EP仕様図	
技術部 検 21.11.25	図番	MUL30EP	-026000-01
新淡洋 図	1 2 3 4 5 6 7 8 9	日付	2021/11/22
	製図 石川恵	尺度	FREE