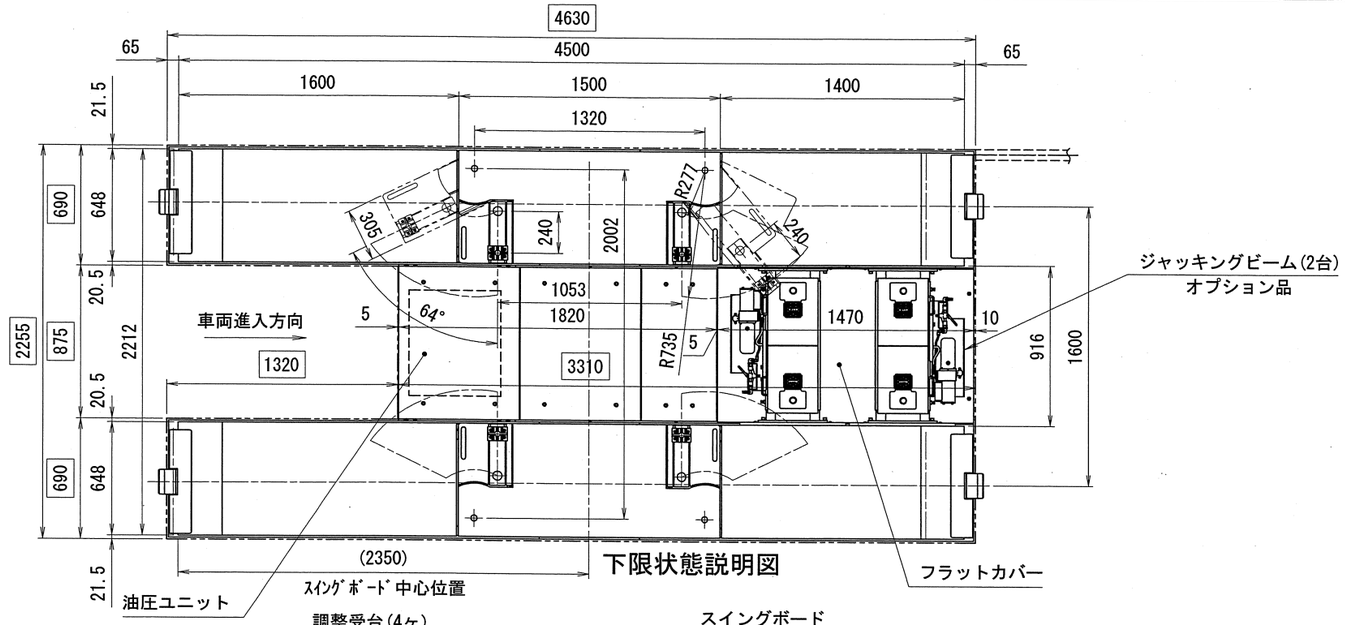

下限状態説明図

仕　様		
型　式	FL40UFLJ	
能　力	下段リフト	4000kg
	上段リフト	3000kg
揚　程	下段リフト	1700mm
	上段リフト	350mm
上昇時間	下段リフト	約67s(60Hz)/約80s(50Hz)
	上段リフト	約5s(60Hz)/約6s(50Hz)
下降時間	下段リフト	約40s
	上段リフト	約3s
電　源	3相 200V	
モ ー タ	2.2kW 4P･5分定格	
駆動方法	電動油圧式	
操作方法	押釦スイッチ(操作電圧24V)	
総 油 量	21ℓ (ISOVG32 油圧作動油)	
エ ア 圧	0.7～1.0MPa	
自　重	4665kg	
車両重量(含衝撃荷重)	4800kg	
総 重 量	9465kg	

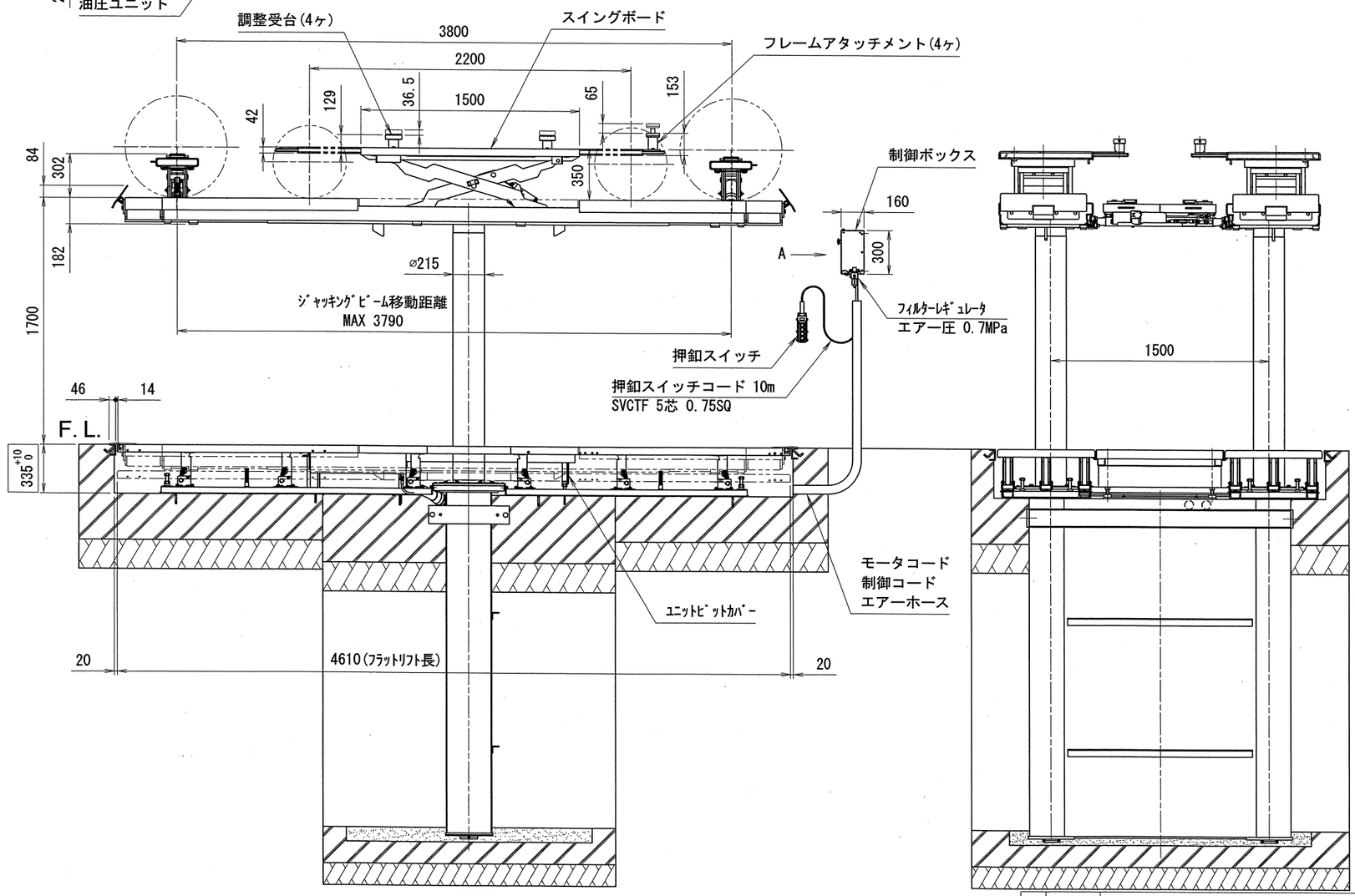

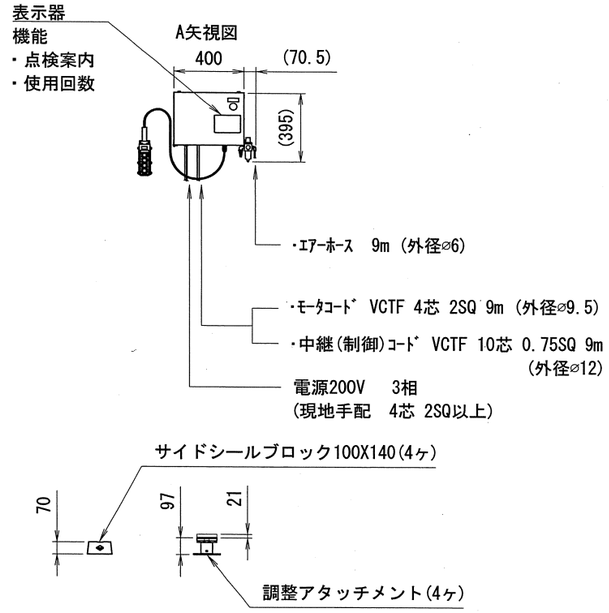

□の寸法はﾋﾟｯﾄ寸法です。

出図 21.11.29 技術部

訂正記号	年月日	記事	担当	承認

承認	技術部 '21.11.25 新渡戸	株式会社スギヤス	
検図	技術部 '21.11.25 新渡戸	品名 FL40UFLJ仕様図	
		図番 FL40UFLJ -023000-08	
検図		区分 1 2 3 4 5 6 7 8 9	日付 2021/11/22
		開発担当者 / 製図 石川恵	尺度 FREE