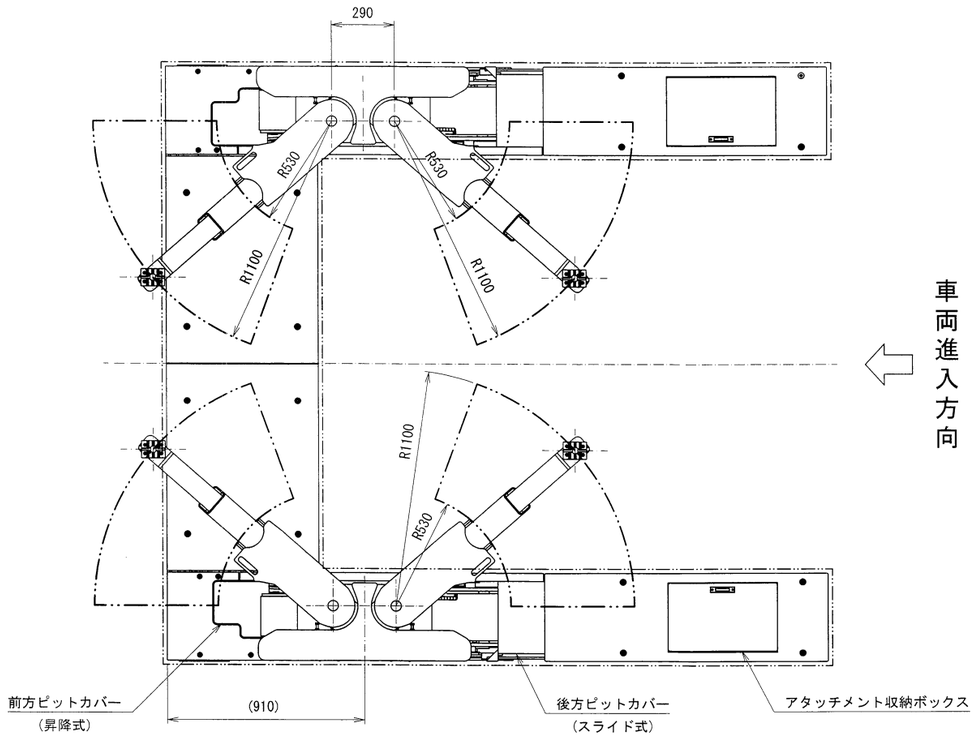

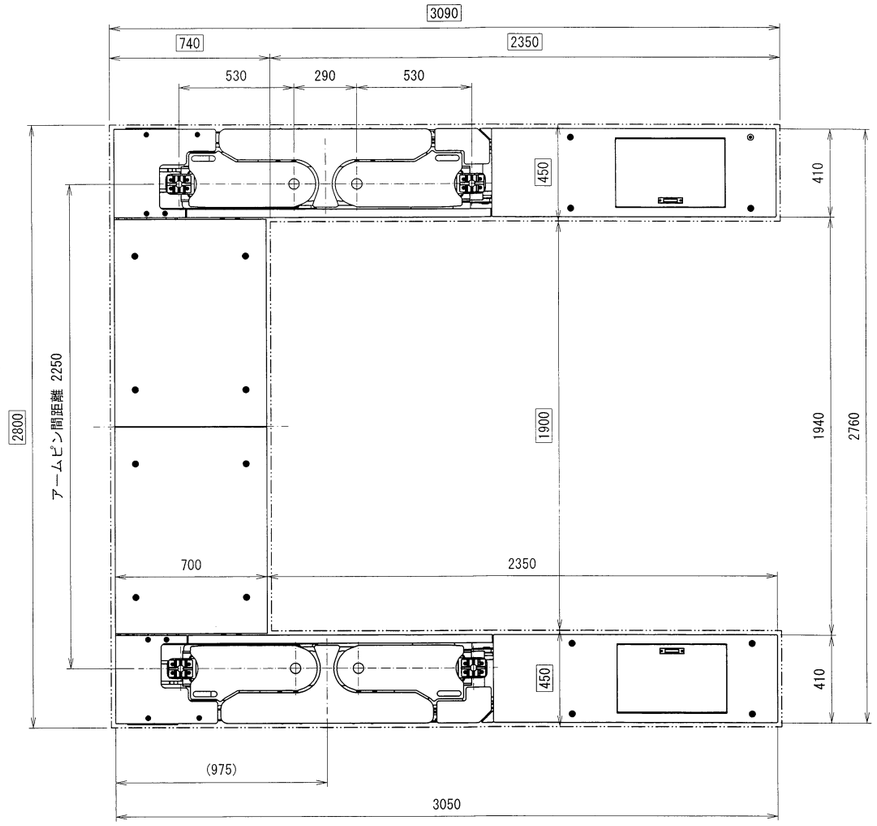

下限状態説明図

仕様	
型式	ASC32
能力	3200kg
揚程	1800mm
上昇時間 (3200kg 負荷時)	約48秒 (50Hz) 約40秒 (60Hz)
下降時間 (3200kg 負荷時)	約30秒
自重	2210kg(本体) 190kg(油圧ユニット)
車両重量 (含衝撃荷重)	3840kg
総重量	6240kg
電源	3相200V
モータ	2.2kW 4P・5分定格
駆動方法	電動油圧式
操作電圧	DC24V
オイル	ISO規格 VG32
総油量	16L
エア圧	0.7MPa

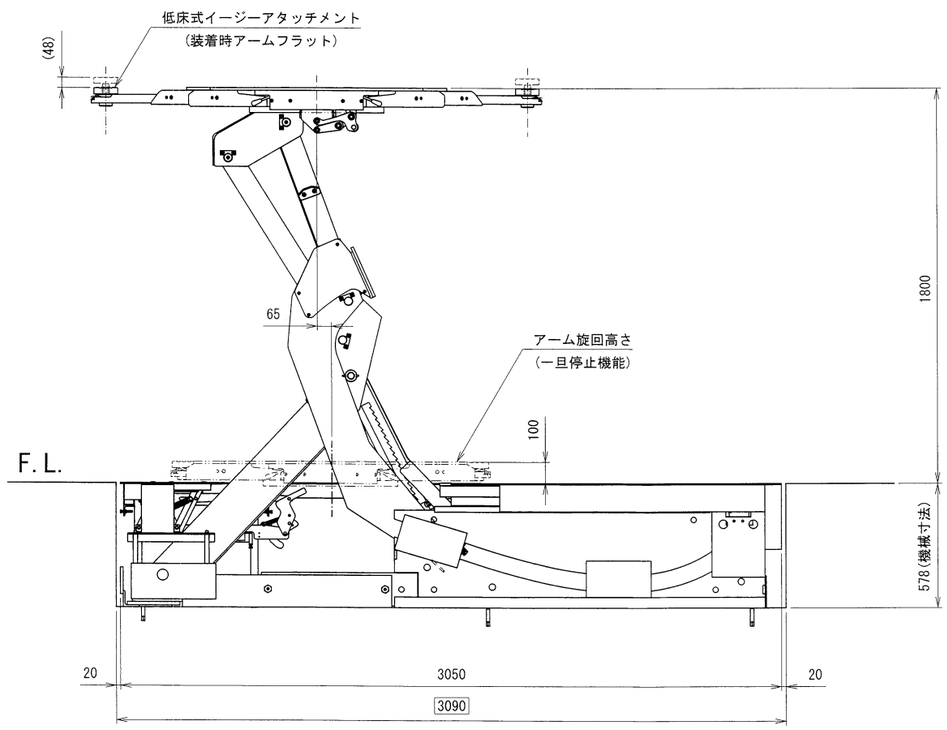

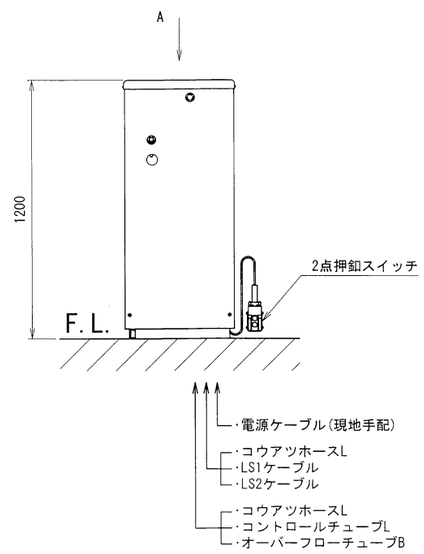

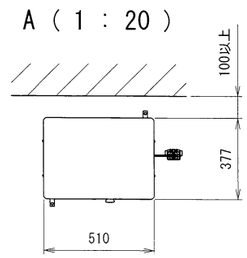

注1;□の寸法はピット寸法です。

訂正記号	年月日	記事	担当	承認

承認	株式会社スギヤス		
検図	品名	ASC32仕様図	
検図	図番	ASC32 -021000-02	
検図	区分	1 2 3 4 5 6 7 8 9	日付 2020/05/15
	開発担当者	中村健 製図 石川恵	尺度 1:20