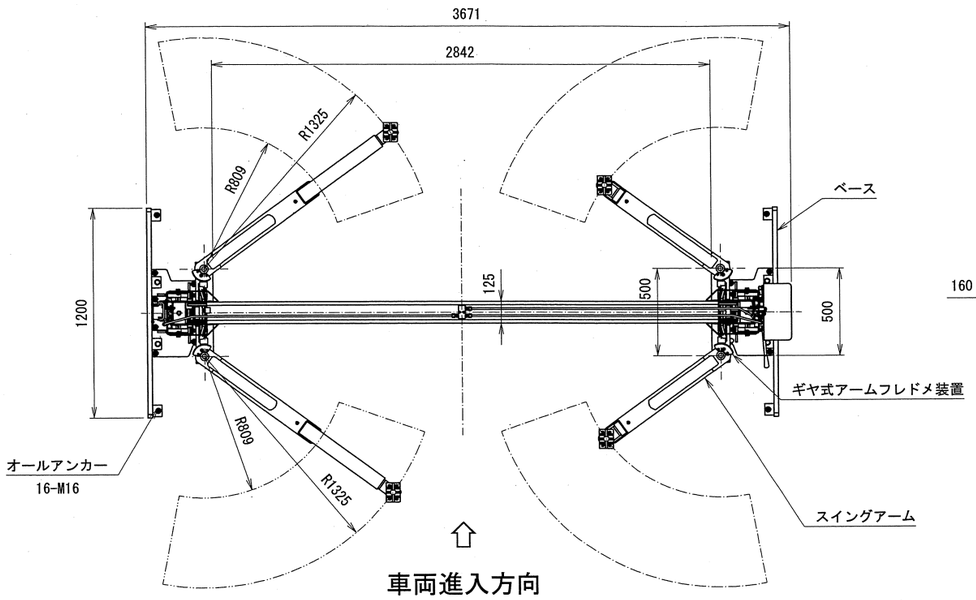

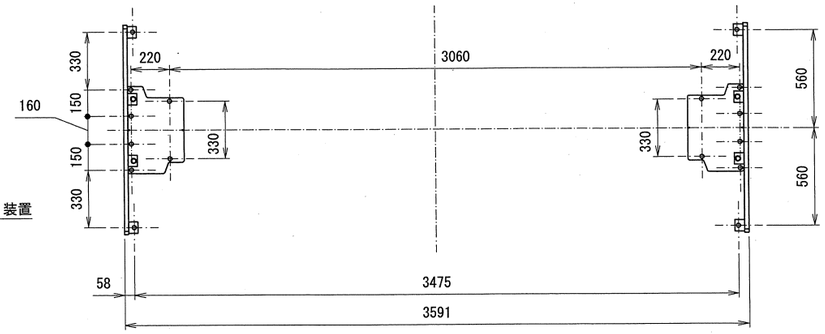

ベース（1：25）

仕様諸元

型式	SPA40W
能力	4000kg
揚程	1800mm
操作方法	レバー式
電源	3相 200V 50/60Hz
上昇モータ	1.5kW 4P(10分定格)
上昇時間	約64秒(60Hz) 約77秒(50Hz)
オイル	8.5L(ISOVG32油圧作動油)
自重	685kg
車両重量(含衝撃荷重)	4800kg
総重量	5485kg

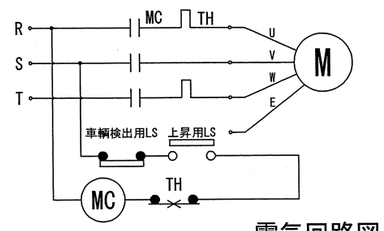

電気回路図

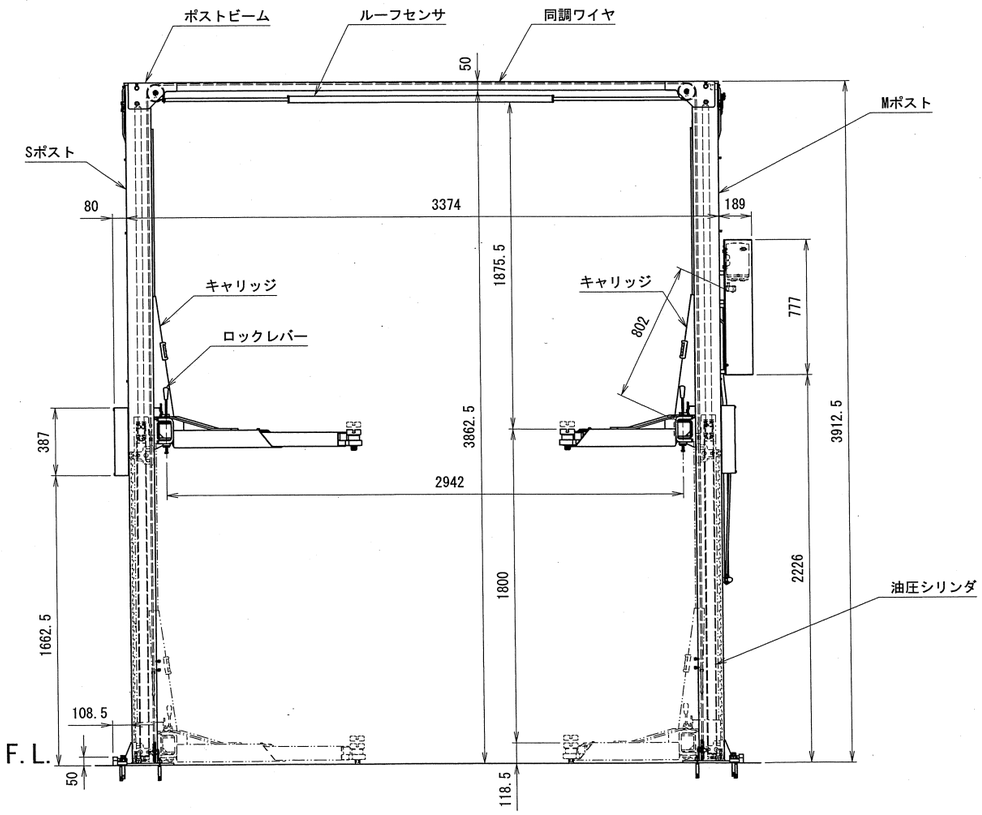

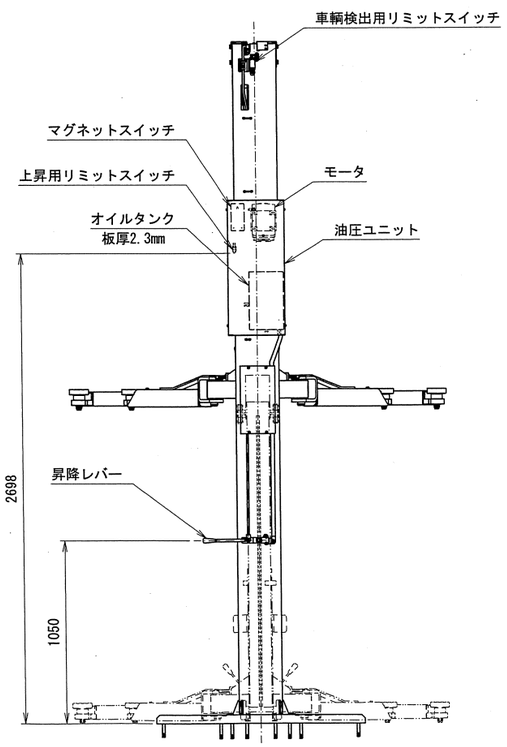

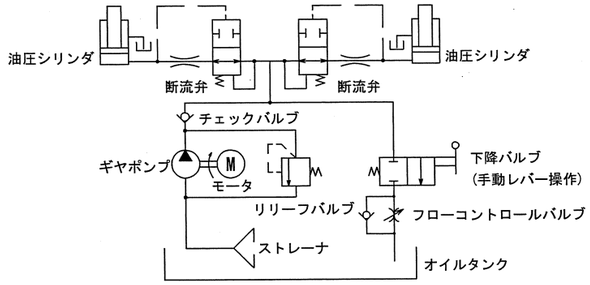

油圧回路図

出図
21.9.29
技術部

承認	技術部 '21.9.14 新浪	株式会社スギヤス	
検図	技術部 '21.9.14 新浪	品名 SPA40W仕様図	
検図		図番 SPA40W -021000-03	
		区分 1 2 3 4 5 6 7 8 9	日付 2021/09/10
		開発担当者 / 製図 石川恵	尺度 1:25

訂正記号	年月日	記事	担当	承認